KATEPAL

OBS! Rör dig försiktigt på taket! Läs igenom monteringsanvisningarna innan arbetet inleds.

Katepal SuperBase Grip NXT

Underlagspapp 1 x 15 m

ALLMÄNT

Katepal SuperBase Grip NXT är avsett som underlagspapp för branta tak. Om läggning utförs i kallt väder (temperaturer under 10 °C), ska klisterytorna värmas upp med varmluftspistol, för att säkerställa fullgod vidhäftning. Vid behov ska rullarna förvaras på en varm plats före läggningen.

Katepal SuperBase Grip NXT kan läggas antingen i åsens riktning (vägrät läggning eller tvärs mot åsen (lodrät läggning). Vågrät läggning rekommenderas. Pappspikarna som används bör gå igenom underlagsbräderna.

UNDERLAG

Täckningens underlag bör vara stadigt, oböjligt, jämnt och torrt. Det kan göras av lufttorkade råspontbräder (bredd ca 95 mm) eller av fuktbeständiga byggskivor. Materialleverantören ger information om minimitjockleken på de olika underlagsmaterialen. En tillräcklig springa ska lämnas mellan bräderna och skivorna om de eventuellt skulle svälla.

VENTILATION AV TAKKONSTRUKTIONEN

Ventilationsutrymmet mellan värmeisoleringen och underlagsbräderna i den övre bjälklagskonstruktionen ska vara tillräckligt, i allmänhet minst 100 mm. Ventilationsutrymmet bör vara tillräckligt öppet både under den undre takfoten och uppe så nära åsen som möjligt (ventilationsöppningar i gavlarna eller undertrycksventilatorer på åsen), så att luften cirkulerar med tyngdkraftens hjälp i ventilationsutrymmet.

1. Ränndalar

I ränndalarna ska underlagspappen alltid läggas i dalens riktning före läggningen av underlags- eller ytpapp, på takfallet – så att mittlinjen av underlagspappen ligger på botten av ränndalen. Underlagspappen spikas fast i vardera kanten i underlaget. Se samtidigt till att pappen följer ränndalens botten, dvs. inte sträcks upp. Underlagspappen som läggs på takfallet läggs över och klistras fast på ränndalens papp på ett 15 cm brett område. Klister: Katepal K-36 tätklister i 0,5–1 mm tjockt skikt.

2a. Nedre takfoten, vågrät läggning

Inrikta kanten på Katepal SuperBase Grip NXT längs nedre takfoten så att pappen överskrider kanten med 1–2 cm. För att undvika att det uppstår veck är det viktigt att alltid lägga Katepal SuperBase Grip NXT rakt, även om takfotslinjen inte är helt rak. **OBS! Avlägsna den övre ytans skyddsplast först när följande underlagspapp har riktats in.**

2b. Nedre takfoten, lodrät läggning

Inrikta kanten på våden längs nedre takfoten så att klisterkanten som finns på pappens nedre yta hamnar över gavelkanten och viks 1–2 cm under underbrädläggningens nedre kant och bildar en s.k. droppkant. Även i den lodräta läggningen ska våderna läggas rakt så att det inte uppstår veck. **OBS! Avlägsna den övre ytans skyddsplast först när följande underlagspapp har riktats in.**

3. Inriktning och -fästning

Läggningen inleds med att den första rullen riktas in (beroende på läggningsriktningen) längs den nedre takfoten eller gavelkanten och absolut rakt. Klisterkanten förspikas med ca 1 m spikavstånd genom skyddsplasten så att underlagspappen blir tillräckligt spänd. Nästa pappvåd läggs i linje på den föregående vådens klisterkant och förspikas såsom den föregående pappvåden (bild 3a). Pappens fria kant viks upp vid överlappet. Avlägsna den förspikade kantens skyddsplast och spika pappen mitt i klisterkanten med ca 10 cm spikavstånd (bild 3b). Avlägsna efter detta skyddsplasten från den översta pappens undre kant och tryck fast fogen. Se till att pappen som hamnar ovanpå är tillräckligt spänd och rak. Fortsätt läggningen på samma sätt ända upp till åsen eller den motsatta gaveln (bild 3c).

4. Skarvar för längsgående förlängning

Våden skarvas med 15 cm överlappning. Skär bort en bit snett från ena hörnet av bägge våderna (i tvärskarven från den som blir mellan pappen) och spika fast tvärskarvens undre våd i underlaget. Applicera Katepal K-36 tätklister i ett 0,5–1 mm tjockt skikt på det överlappande området och fixera förlängningsbiten genom att pressa den mot tätklistret.

5. Gavelkant

Om en triangelribba (bild 5a) eller en sneddad bräda (bild 5b) används på gavelkanten ska Katepal SuperBase Grip NXT kant vikas över takkanten så att den når 1–2 cm över gavelkanten och bildar en droppkant. För att pappen ska följa underlaget tätt utan att sträckas upp vid foten av ribban eller brädan, spika först fast den på triangelribbans snedskurna yta och därefter utanpå takfotens lodräta yta med ca 20 cm mellanrum.

6. Genomföringar och skorsten

Vid genomföringar (skorstensfoten osv.) lyfts Katepal SuperBase Grip NXT upp minst i höjd med triangelribbans övre kant och spikas fast. Limma den vid behov. Den egentliga genomföringen görs av ytpapp (t.ex. Katepal Pintari).

7. Genomföringstätningarnas flänsar

Genomföringstätningarnas flänsar limmas (över hela ytan) mot underlaget, med ett 0,5–1 mm tjockt skikt av Katepal K-36 tätklister, och spikas sedan fast.

8. Nock

På åsen skärs pappen på den först täckta taksidan i nivå med takåsen och spikas fast i underlaget. Underlagspappen på motsatt taksida viks ca 10 cm över åsen och limmas med Katepal K-36 tätklister i ett 0,5–1 mm skikt, ovanpå den första taksidans underlagspapp.

Katepal SuperBase Grip NXT kan ligga öppen 12 månader utan färdigt ytskikt. Vi rekommenderar att ytskiktet läggs direkt efter montering av underlagspappen. Innan ytskikt monteras bör alla skorstenar, ventilationskanaler och eventuella andra genomföringar färdigställas.

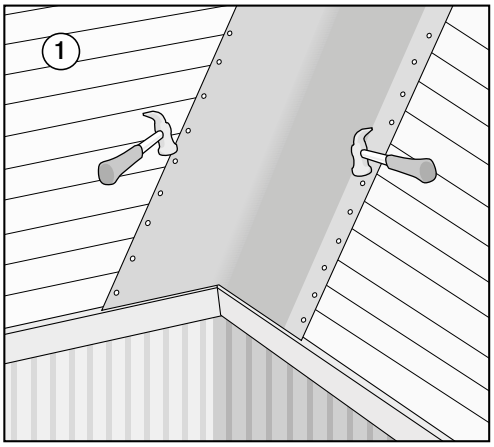
1

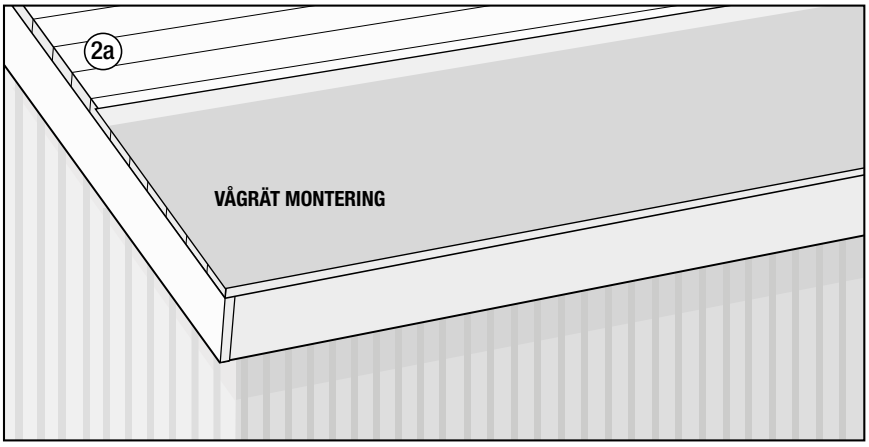
2a
VÅGRÄT MONTERING

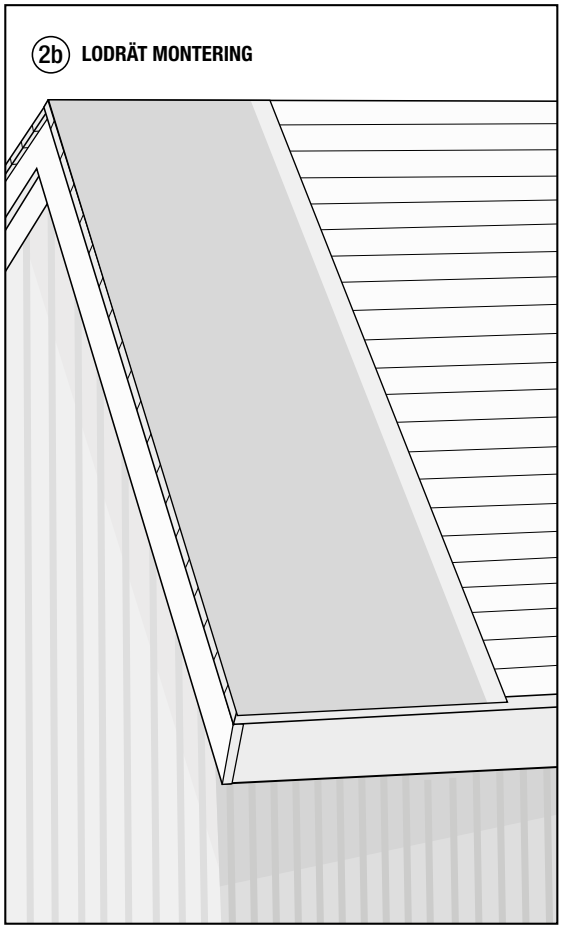
2b LODRÄT MONTERING

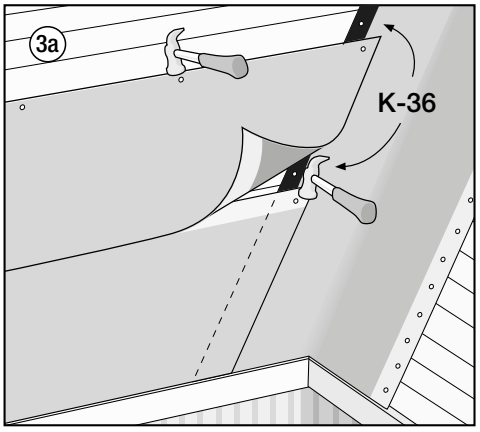
3a
K-36

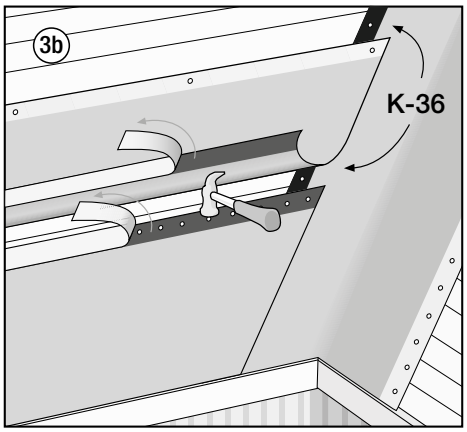
3b
K-36

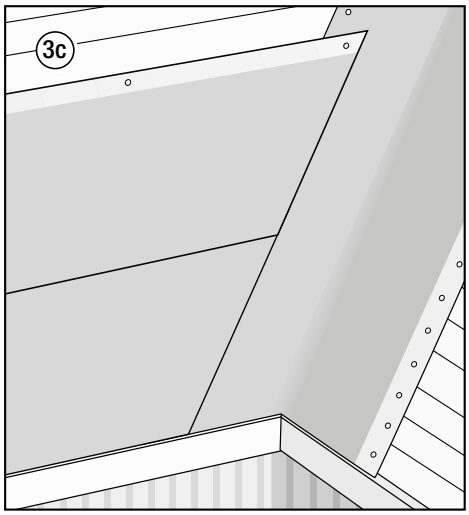
3c

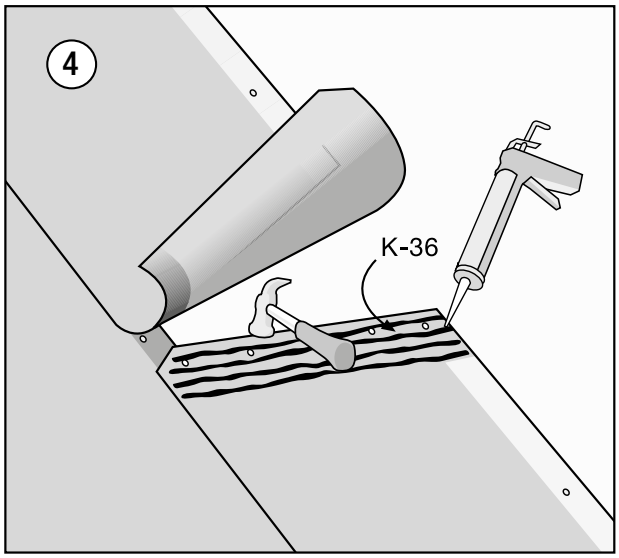
4
K-36

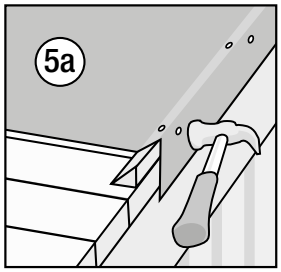
5a

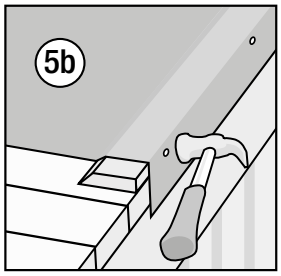
5b

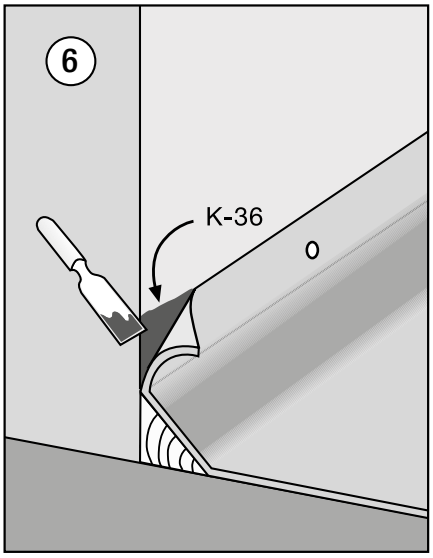
6
K-36

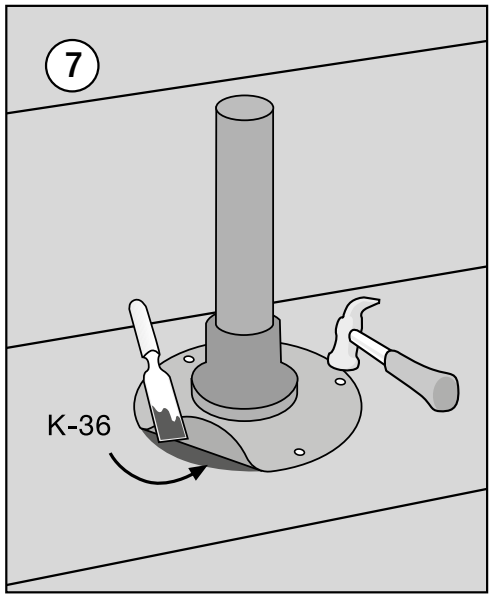
7
K-36

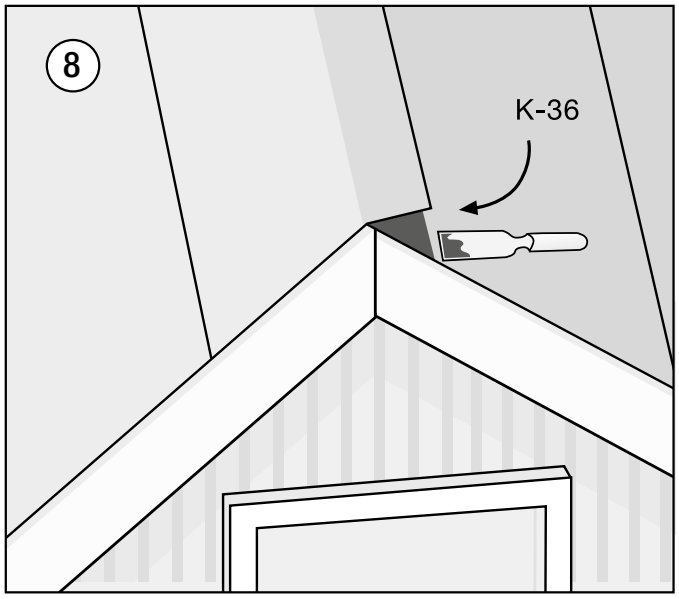
8
K-36